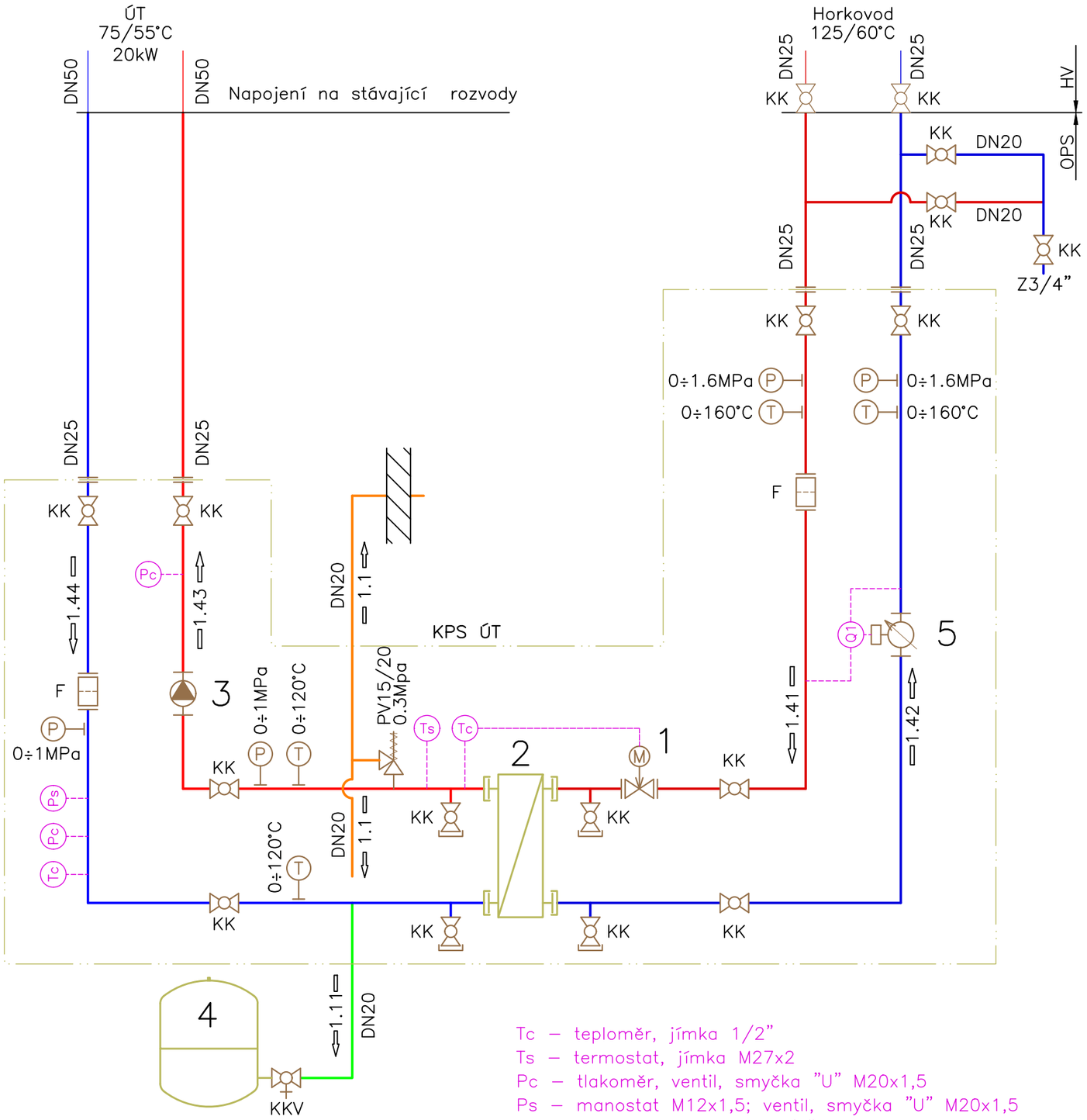

Tc – teploměr, jímka 1/2"
Ts – termostat, jímka M27x2
Pc – tlakoměr, ventil, smyčka "U" M20x1,5
Ps – manostat M12x1,5; ventil, smyčka "U" M20x1,5
Q1 – měření tepla, jímky 1/2"
Teploměry místní – jímka 1/2"
Tlakoměry místní – smyčka "U" M20x1.5

POZN.: Doplňování sekundární strany přes vypouštěcí armatury bez trvalého přpojení na SV

Legenda:

- Hranice dodávky KPS
- 1.1 – Pojistné potrubí
- 1.11 – Expanzní potrubí
- 1.41 – Voda topná 125°C – primár
- 1.42 – Voda zpětná 60°C – primár
- 1.43 – Voda topná 75°C – sekundár
- 1.44 – Voda zpětná 55°C – sekundár

- F – Filtr
- KK – Kulový kohout
- KKV – Kulový kohout vypouštěcí
- přírubový spoj

Legenda zařízení:

Poř. č.	Zařízení	Výkon kW	min. PN	DN	Průt./Obj. m3/h / litr	Tlak kPa
1	Regulační ventil s hav. funkcí, 0÷10V, 24 AC	-	PN16	DN15	Kvs=0,4	-
2	Výměník tepla, deskový	20	PN16 / PN6	DN25	-	ΔPmax=20
3	Oběhové čerpadlo	0,013	PN6	DN25	Q=0,9	30
4	Tlaková expanzní nádoba	-	PN6	DN20	V=25	-
5	Měřič tepla	-	PN16	DN20	Qp 0,6	-

Tato dokumentace slouží pouze pro výběr dodavatele stavby.
Před realizací stavby je nutné zpracovat realizační dokumentaci stavby.

Číslo revize	Datum	Popis změny	Vypracoval
5	–	–	–
4	–	–	–
3	–	–	–
2	–	–	–
1	–	–	–

Zhotovitel:
SITEZ s.r.o.
Novoveská 3370
415 01 Teplice
www.sitez.cz

Investor:
Teplárna Liberec, a.s.
Tř. Dr. Milady Horákové 641/34a
460 01 Liberec

Vypracoval	Škrabal Jindřich		Zakázkové číslo	22–055
			Datum	23.1.2023
Kontroloval	Ing. Urban Tomáš		Stupeň	DPS
			Měřítko	–

Akce:
Revitalizace CZT Liberec – GreenNet III
D6 – VS Cihlářská – Vesec
D6.2 – Objektové předávací stanice
D6.2.6 – PS336 – 1648 – U Střediska 63
D6.2.6.1 – Technologie

Obsah:
Technologické schéma

Poř. číslo : 2
Paré : 1